Electrolux PROFESSIONAL

Gamma cottura modulare 900XP Pentola a gas 100 litri riscaldamento indiretto

ARTICOLO N° _____

MODELLO N° _____

NOME _____

SIS # _____

AIA # _____

391100 (E9BSGHIPF0) Pentola a gas 100 litri, con pressostato, riscaldamento indiretto

Descrizione

Articolo N° _____

Per uso con gas naturale o GPL. Puo' essere installata a sbalzo ma include anche punti di fissaggio per soluzioni a ponte. Bruciatori robusti in acciaio inox con dispositivo antispegnimento flame failure e fiamma pilota protetta e limitatore di temperatura. Pannelli esterni in acciaio inox con finitura Scotch Brite. Doppio rivestimento in acciaio inox AISI 316 con 3 mm di spessore. Vasca stampata in acciaio inox AISI 316 con angoli arrotondati. Bordi laterali a taglio laser ad angolo retto per una perfetta giunzione con altre unità. Valvola di sicurezza per il controllo della pressione di esercizio.

Approvazione: _____

Caratteristiche e benefici

- Pentola rotonda ideale per cucinare o saltare qualsiasi tipologia di cibo.
- Sistema di riscaldamento indiretto, che utilizza il vapore saturo a 110°C generato nell'intercapedine, a garanzia di un'uniforme distribuzione del calore.
- Valvola per lo scarico manuale dell'aria in eccesso, accumulata nell'intercapedine durante la fase di riscaldamento.
- Certificazione di protezione all'acqua: grado IPX5.
- Manometro per controllare il corretto funzionamento della pentola.
- Manopola di controllo per la regolazione del livello di potenza.
- Termostato di sicurezza per protezione in caso di basso livello dell'acqua all'interno dell'intercapedine.
- Valvola di sicurezza per evitare sovrapressione nell'intercapedine.
- Nessun superamento limite temperatura di cottura, reazione rapida
- Rubinetto con impugnatura in materiale atermico, per un facile svuotamento della vasca.
- Ergonomicità: la profondità della vasca consente di mescolare con più facilità il cibo, anche quello più delicato
- Tubo di scarico e rubinetto facilmente pulibili dall'esterno.
- Valvola solenoide per il rifornimento d'acqua calda o fredda.
- Superfici larghe e lisce di facile accesso per la pulizia.
- La particolare forma delle manopole protegge dalle infiltrazioni di acqua.
- [NOT TRANSLATED]

Costruzione

- Vasca stampata con doppio rivestimento in acciaio inox AISI 316, spessore 2 mm.
- Bruciatori robusti in acciaio inox con dispositivo antispegnimento, fiamma pilota protetta e combustione ottimizzata.
- Pannellatura esterna in acciaio inox con finitura Scotch Brite
- I modelli hanno bordi laterali ad angolo retto per consentire giunture a livello tra le unità ed eliminare la possibilità di infiltrazioni.
- Capacità utile 85 litri

Sostenibilità

- Vasca a doppia parete a garanzia di un elevato isolamento termico, risparmio energetico e basse emissioni di calore nell'ambiente di lavoro.
- Coperchio ermetico per ridurre i tempi di cottura e il consumo energetico.
- Ciclo di riscaldamento chiuso - nessuno spreco di energia.
- L'indicatore di pressione consente di monitorare i consumi di energia e di acqua.

Gamma cottura modulare 900XP Pentola a gas 100 litri riscaldamento indiretto

Fronte

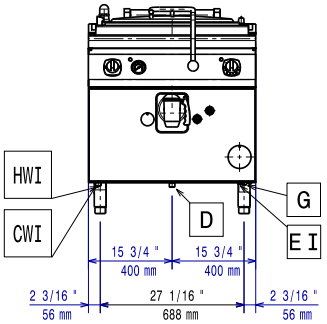

Lato

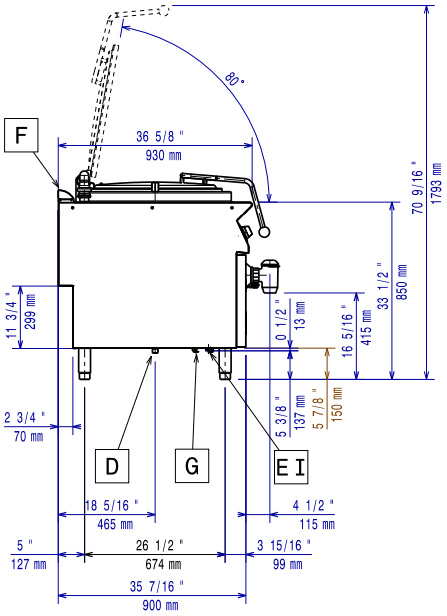

CWI1 = Attacco acqua fredda
D = Scarico acqua
EI = Connessione elettrica
G = Connessione gas
HWI = Attacco acqua calda

Alto

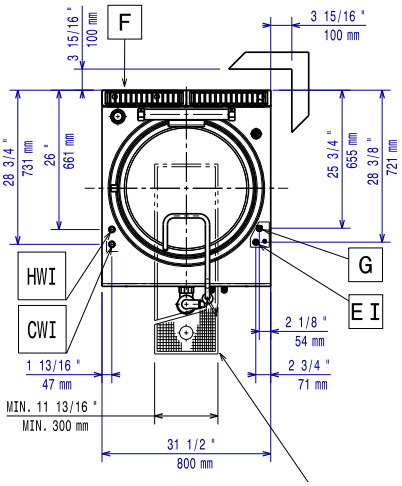

Elettrico

Tensione di alimentazione:	
391100 (E9BSGHIPF0)	220-230 V/1 ph/50 Hz
Watt totali:	0.1 kW

Gas

Potenza gas:	21 kW
Fornitura gas:	Gas naturale
Tipo di gas:	GPL;Gas metano
Connessione gas:	1/2"
Gas metano - Pressione:	17.4 mbar
Gas GPL - Pressione:	27.7 mbar

Informazioni chiave

Capacità effettiva pentola:	98 lt
Diametro recipiente rotondo:	600 mm
Peso netto:	135 kg
Peso imballo:	132 kg
Altezza imballo:	1210 mm
Larghezza imballo:	1110 mm
Profondità imballo:	860 mm
Volume imballo:	1.16 m³

Se l'apparecchiatura è installata vicino ad attrezzature o mobili che temono il calore è necessario lasciare uno spazio pari a 100 mm o applicare un isolamento termico.

Gruppo di certificazione:	N9PIG

L'azienda si riserva il diritto di apportare modifiche ai prodotti senza preavviso

Accessori inclusi

• 1 x Additivo acqua per l'intercapedine delle pentole a riscaldamento indiretto, contro la corrosione	PNC 927222	

Accessori opzionali

• Kit per sigillatura giunzioni	PNC 206086	❑
• Interruttore di tiraggio con diam. 150 mm	PNC 206132	❑
• Anello adattatore per convogliatore fumi, diam. 150 mm	PNC 206133	❑
• Kit 4 ruote piroettanti, 2 con freno (da ordinare assieme al kit installazione su ruote/piedini)	PNC 206135	❑
• Kit piedini flangiati	PNC 206136	❑
• Zoccolatura frontale per installazione su zoccolo in cemento, 800 mm	PNC 206148	❑
• Zoccolatura frontale per installazione su zoccolo in cemento, 1000 mm	PNC 206150	❑
• Zoccolatura frontale per installazione su zoccolo in cemento, 1200 mm	PNC 206151	❑
• Zoccolatura frontale per installazione su zoccolo in cemento, 1600 mm	PNC 206152	❑
• Zoccolatura frontale per elementi da 800 mm (non adatta per la base Ref-Freezer della 900XP)	PNC 206176	❑
• Zoccolatura frontale per elementi da 1000 mm (non adatta per la base Ref-Freezer della 900XP)	PNC 206177	❑
• Zoccolatura frontale per elementi da 1200 mm (non adatta per la base Ref-Freezer della 900XP)	PNC 206178	❑
• Zoccolatura frontale per elementi da 1600 mm (non adatta per la base Ref-Freezer della 900XP)	PNC 206179	❑
• 2 zoccolature laterali (non adatta per la base Ref-Freezer)	PNC 206180	❑
• Kit di copertura vano tecnico per installazione singola	PNC 206181	❑
• Kit di copertura vano tecnico per installazione schiena contro schiena	PNC 206202	❑
• 4 piedini per installazione su zoccolo in cemento (non adatti per la griglia monoblocco della 900)	PNC 206210	❑
• Convogliatore fumi scarico diam. 150 mm per elementi da 1 modulo	PNC 206246	❑
• Kit per depressurizzazione dell'intercapedine per pentole da 100/150 litri con riscaldamento indiretto	PNC 206279	❑
• Alzatina per camino per elementi da 800 mm	PNC 206304	❑
• Kit per installazione su ruote/piedini da 800 mm	PNC 206367	❑
• Kit per installazione su ruote/piedini da 1200 mm	PNC 206368	❑
• Kit per installazione su ruote/piedini da 1600 mm	PNC 206369	❑
• Kit per installazione su ruote/piedini da 2000 mm	PNC 206370	❑
• Pannello di copertura posteriore da 800 mm	PNC 206374	❑
• Pannello di copertura posteriore da 1000 mm	PNC 206375	❑
• Pannello di copertura posteriore da 1200 mm	PNC 206376	❑
• Griglia per camino per elementi da 400 mm	PNC 206400	❑
• 2 pannelli copertura laterale (H=700 P=900)	PNC 216134	❑
• Carrello con vasca estraibile e sollevabile	PNC 922403	❑
• Colapasta universale a 2 settori per pentole da 100 litri	PNC 925018	❑
• Additivo acqua per l'intercapedine delle pentole a riscaldamento indiretto, contro la corrosione	PNC 927222	❑
• Regolatore di pressione per unità a gas	PNC 927225	❑

L'azienda si riserva il diritto di apportare modifiche ai prodotti senza preavviso